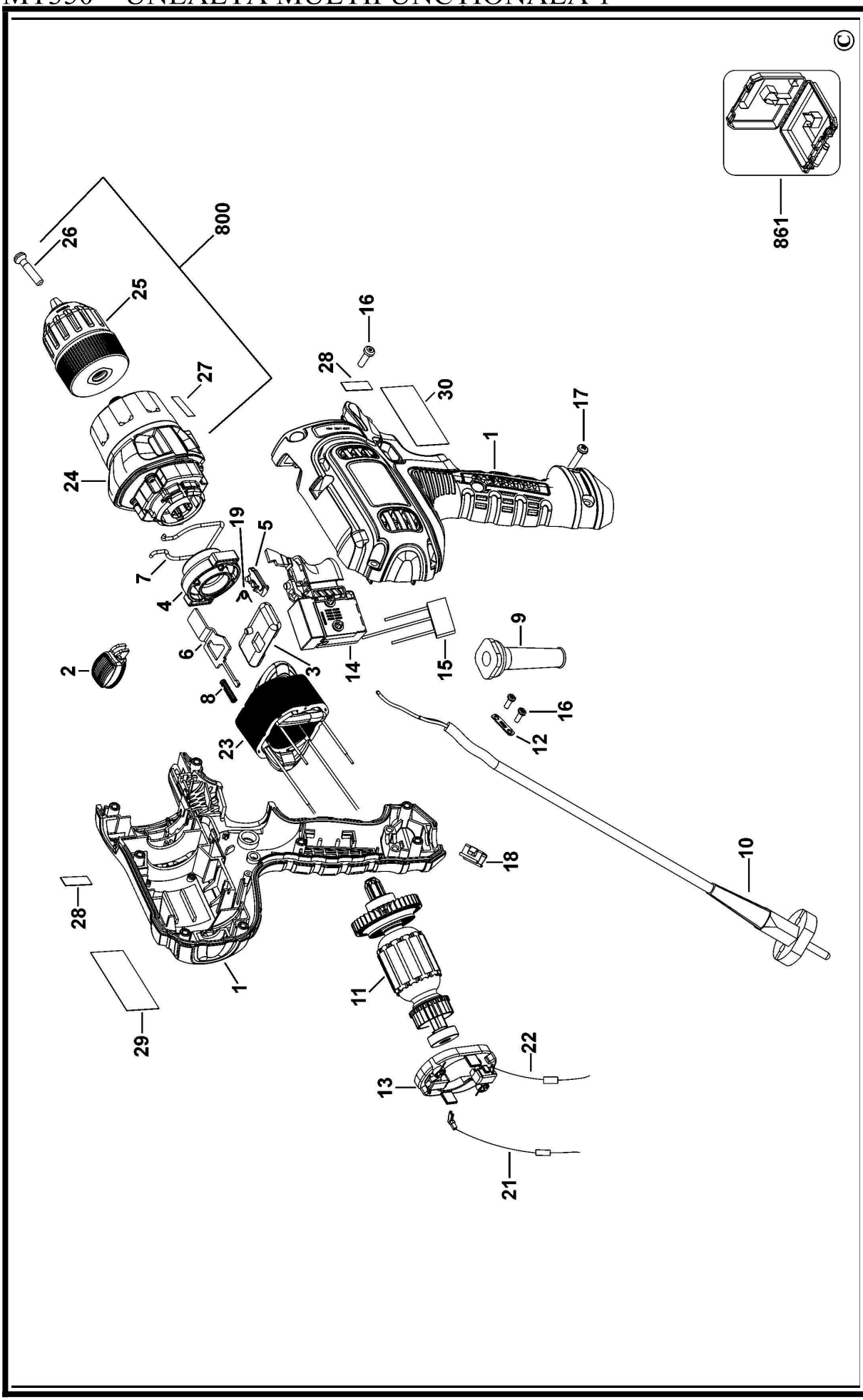MT350 UNEALTĂ MULTIFUNCTIONALĂ 1