3 601 JH2 200

Issue / Stand 23-09-20

Fig. /Abb. 1

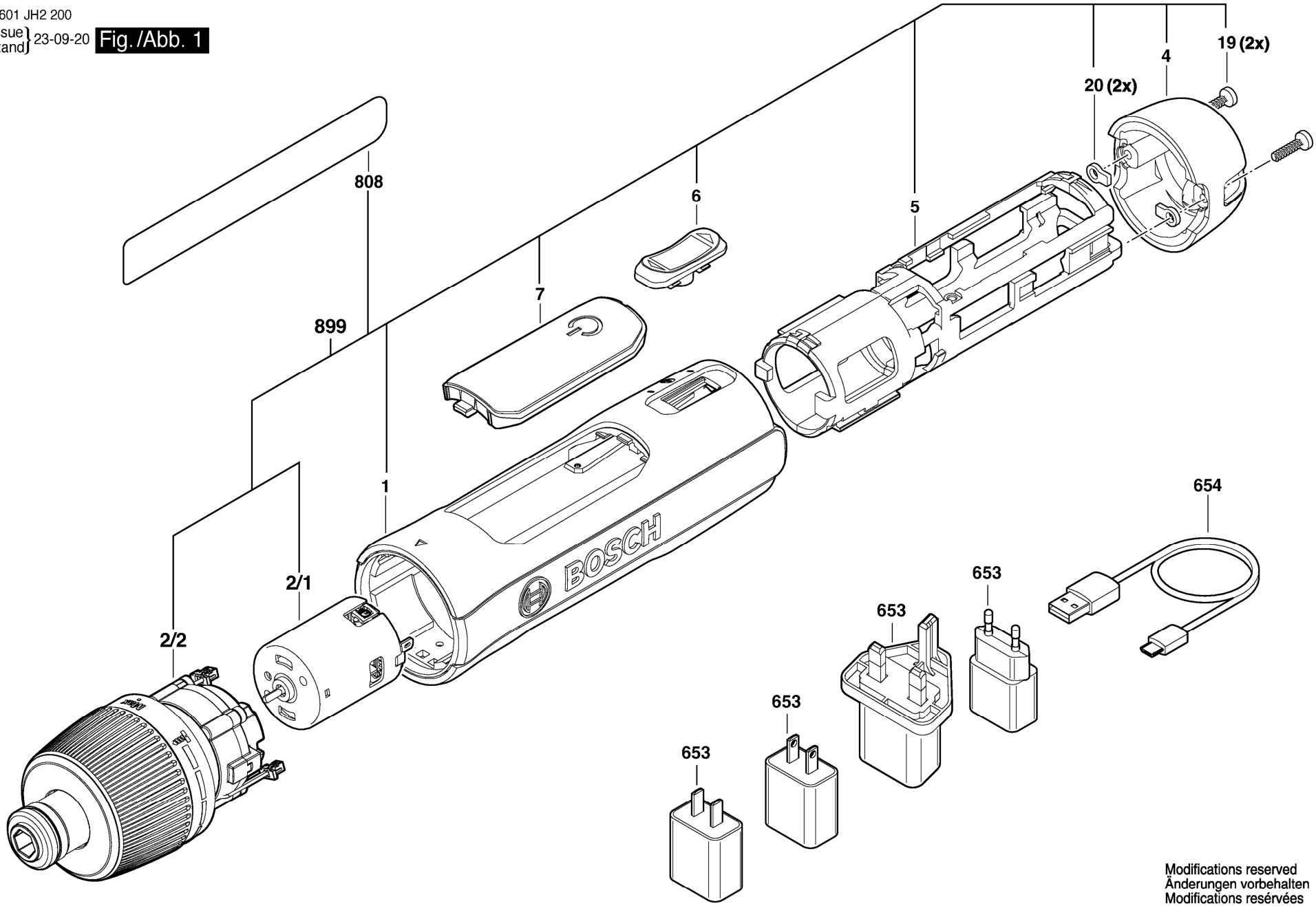

Modifications reserved
Änderungen vorbehalten
Modifications resérvées
Salvo modificaciones