3 611 B65 000
Issue / Stand 14-07-22

Fig./Abb. 1

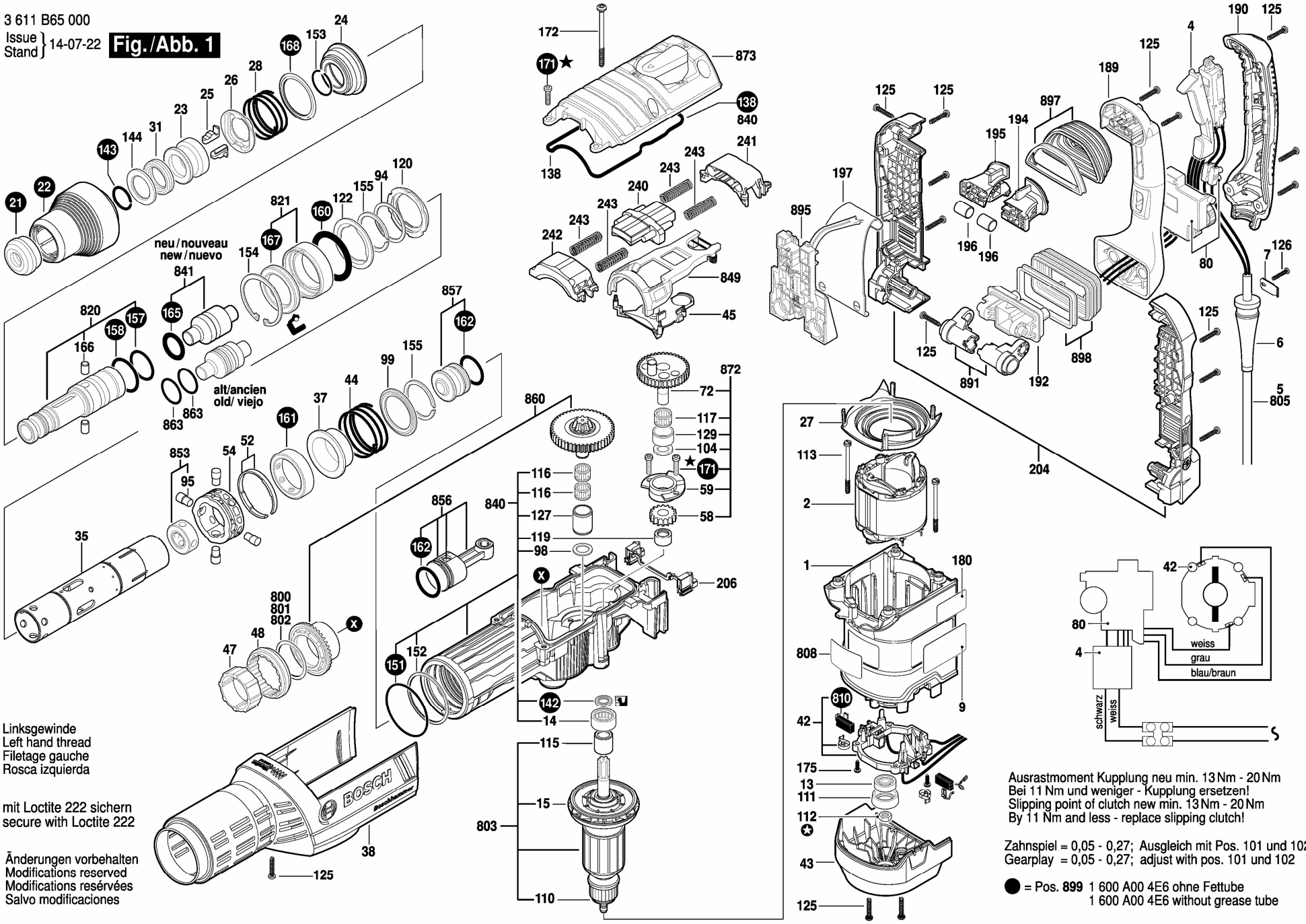

✪ Linksgewinde
Left hand thread
Filetage gauche
Rosca izquierda

★ mit Loctite 222 sichern
secure with Loctite 222

Änderungen vorbehalten
Modifications reserved
Modifications resérvées
Salvo modificaciones

Ausrastmoment Kupplung neu min. 13 Nm - 20 Nm
Bei 11 Nm und weniger - Kupplung ersetzen!
Slipping point of clutch new min. 13 Nm - 20 Nm
By 11 Nm and less - replace slipping clutch!

Zahnspiel = 0,05 - 0,27; Ausgleich mit Pos. 101 und 102
Gearplay = 0,05 - 0,27; adjust with pos. 101 und 102

● = Pos. **899** 1 600 A00 4E6 ohne Fettube
1 600 A00 4E6 without grease tube