3 601 EB3 080

Issue / Stand 23-05-20

Fig. /Abb. 1

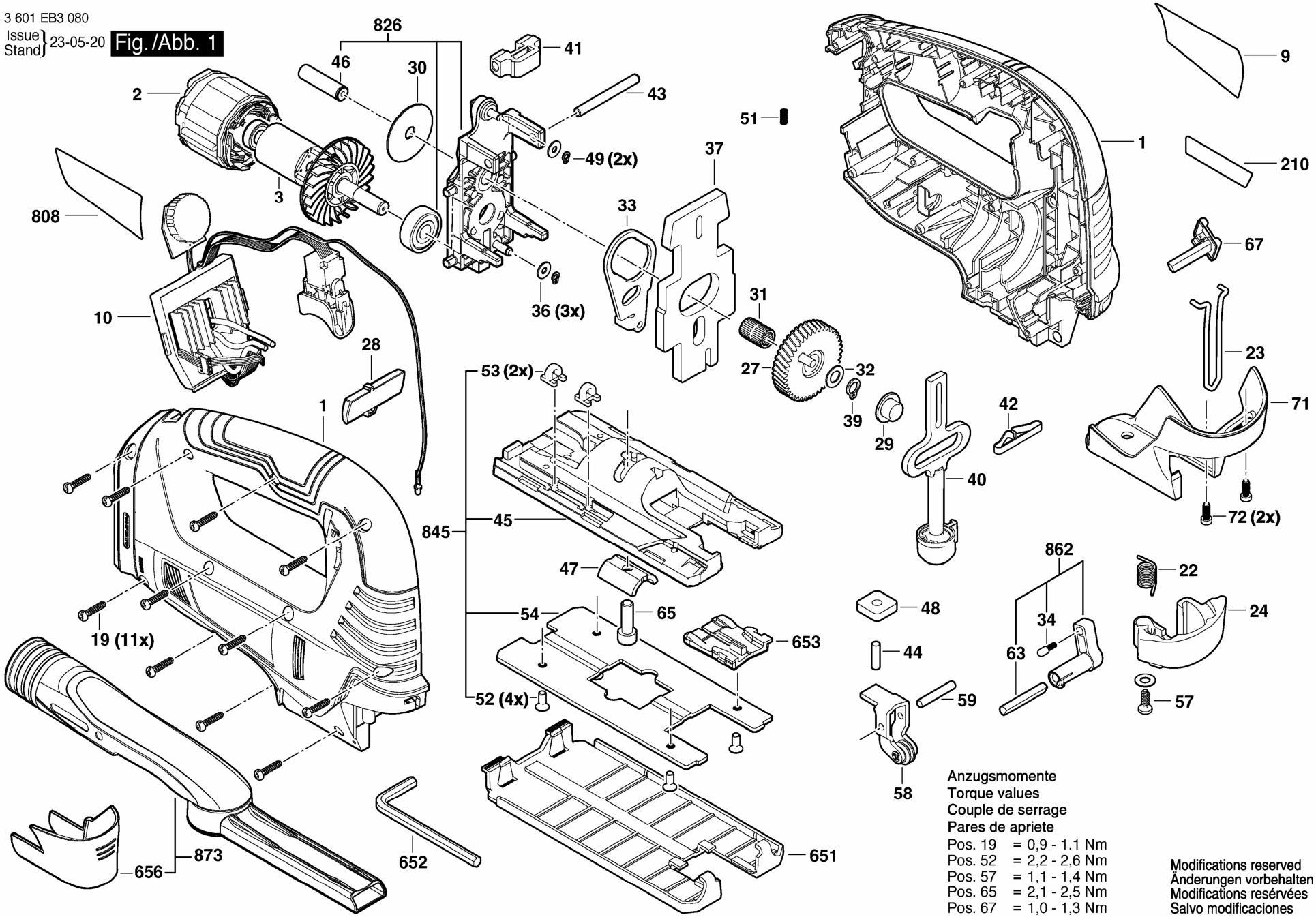

Anzugsmomente
Torque values
Couple de serrage
Pares de apriete

Pos. 19	= 0,9 - 1.1 Nm
Pos. 52	= 2,2 - 2,6 Nm
Pos. 57	= 1,1 - 1,4 Nm
Pos. 65	= 2,1 - 2,5 Nm
Pos. 67	= 1,0 - 1,3 Nm

Modifications reserved
Änderungen vorbehalten
Modifications resérvées
Salvo modificaciones