3 601 GB7 000

Stand ~~19-03~~
Issue 22-07-20

Fig./Abb. 1

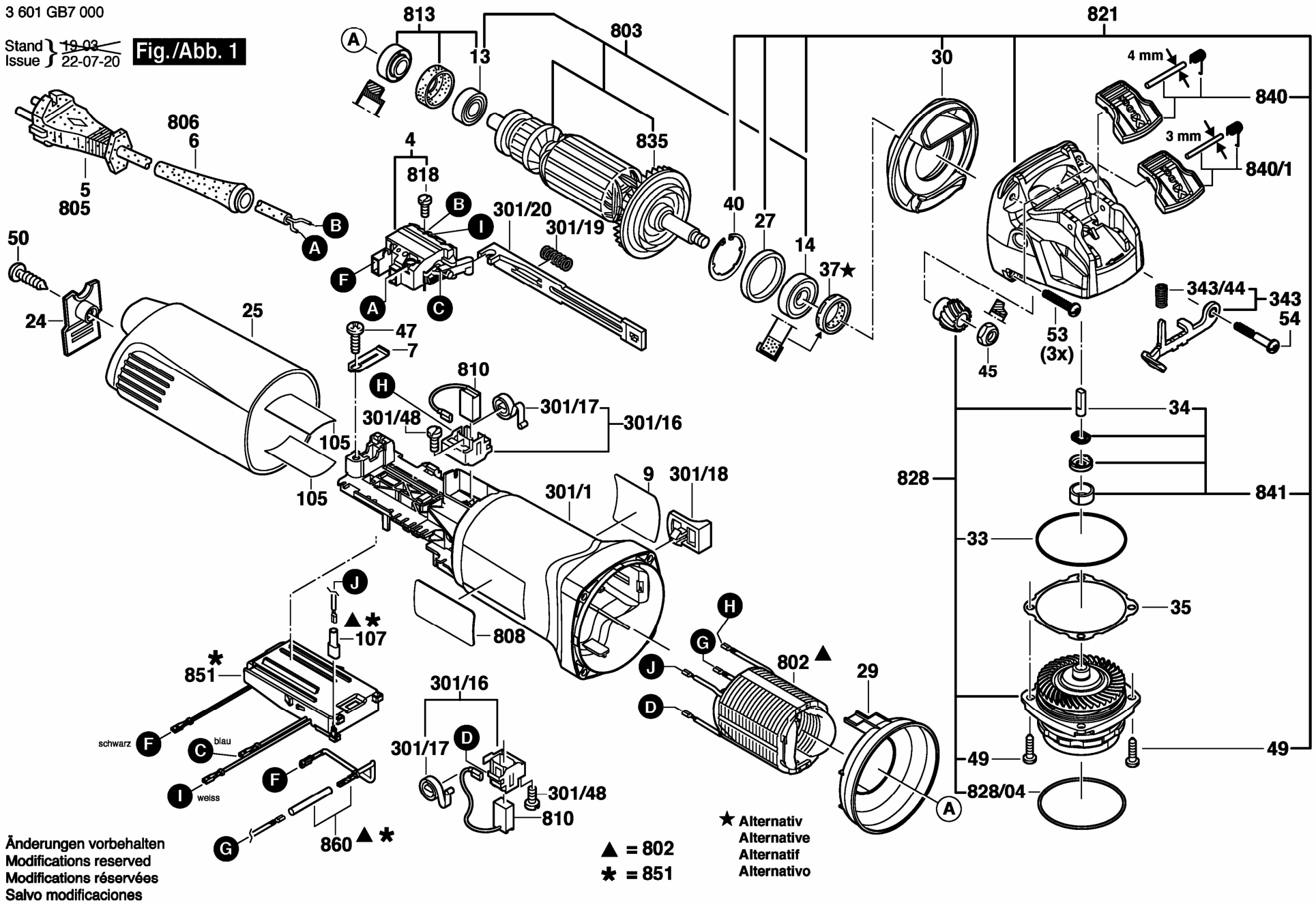

★ Alternativ
Alternative
Alternatif
Alternativo

▲ = 802
✱ = 851

Änderungen vorbehalten
Modifications reserved
Modifications réservées
Salvo modificaciones